Trattamento delle pile esauste (applicabile in tutti i paesi dell'Unione Europea e in altri paesi Europei con sistema di raccolta differenziata)

Questo simbolo sul prodotto o sulla confezione indica che la pila non deve essere considerata un normale rifiuto domestico. Assicurandovi che le pile siano smaltite correttamente, contribuirete a prevenire potenziali conseguenze negative per l'ambiente e per la salute che potrebbero altrimenti essere causate dal loro inadeguato smaltimento. Il riciclaggio dei materiali aiuta a conservare le risorse naturali.
In caso di prodotti che per motivi di sicurezza, prestazione o protezione dei dati richiedano un collegamento fisso ad una pila interna, la stessa dovrà essere sostituita solo da personale di assistenza qualificato.
Consegnare il prodotto a fine vita al punto di raccolta idoneo allo smaltimento di apparecchiature elettriche ed elettroniche; questo assicura che anche la pila al suo interno venga trattata correttamente. Per le altre pile consultate la sezione relativa alla rimozione sicura delle pile. Portare le pile esauste presso i punti di raccolta indicati per il riciclo.
Per informazioni più dettagliate circa lo smaltimento della pila esausta o del prodotto, potete contattare il Comune, il servizio locale di smaltimento rifiuti oppure il negozio dove l'avete acquistato.

Disposal of waste batteries (applicable in the European Union and other European countries with separate collection systems)

This symbol on the battery or on the packaging indicates that the battery provided with this product shall not be treated as household waste. By ensuring these batteries are disposed of correctly you will help prevent potentially negative consequences for the environment and human health which could otherwise be caused by inappropriate waste handling of the battery. The recycling of the materials will help to conserve natural resources.
In case of products that for safety, performance or data integrity reasons require a permanent connection with an incorporated battery, this battery should be replaced by qualified service staff only. To ensure that the battery will be treated properly, hard over the product at end-of-life to the applicable collection point for the recycling of electrical and electronic equipment.
For all other batteries, please view the section on how to remove the battery from the product safely. Hand the battery over to the applicable collection point for the recycling of waste batteries.
For more detailed information about recycling of this product or battery, please contact your local Civic Office, your household waste disposal service or the shop where you purchased the product.

Progetti s.r.l.
Via Brenta, 4
20841 Carate Brianza (MB) Italia
www.progettishop.it
e-mail info@progettishop.it
made in Italy

Progetti
made in Italy

Tavolino ATTESA istruzioni per il montaggio

Directions for ATTESA small table

ISTRUZIONI PER IL MONTAGGIO

Leggere attentamente le istruzioni prima di procedere al montaggio

Infilare la barra filettata, con il dado (già avvitato) e la ranella rivolti verso il basso nel buco della base.
Inserire il tubo nell'apposita sede della base.
Posizionare la parte superiore del tavolino facendo uscire dall'apposito foro la barra filettata.
Infilare la seconda ranella sulla barra filettata e avvitare il bullone con la chiave in dotazione.
Regolare l'ora dell'orologio.
Appoggiare l'elemento orologio al centro della parte superiore del tavolino.
Appoggiare, centrare e orientare il vetro in base all'ora scelta tenendo il lato serigrafato verso il basso (le due tacchette indicano le ore 12).
Esercitare una leggera pressione fino a quando le ventose non hanno fatto presa.

Assembly Instructions

Read the instructions carefully before proceeding to the assembly
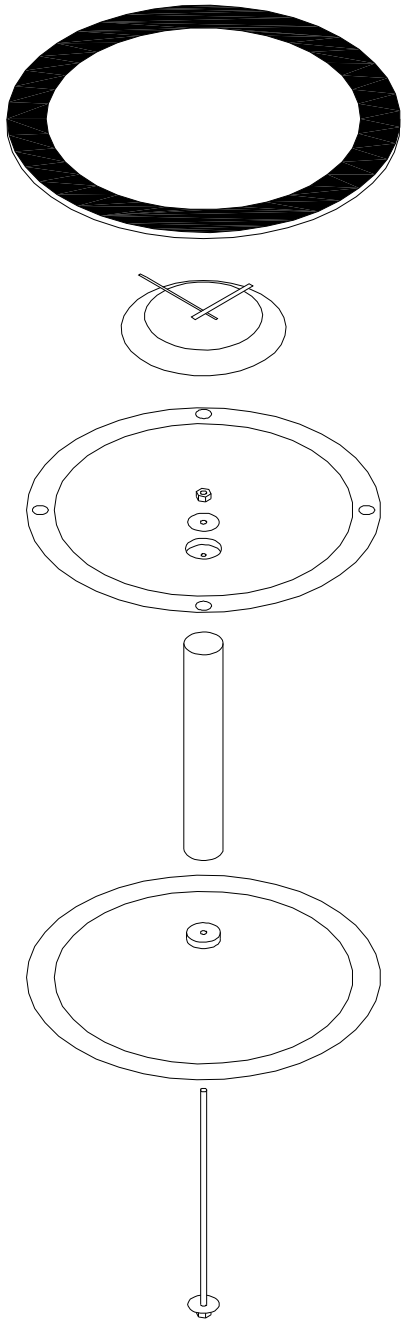
Insert the threaded rod with nut (already connected) and the washer facing down into the hole of the base.
Insert the tube into the seat base.
Place the top of the table by putting out hole on the threaded rod.
Slide the second washer on the threaded rod and tighten the bolt with the wrench provided.
Adjust the clock time.
Place the clock in the center of the top of the table.
Place and center the glass on the basis of the selected time keeping the printed side down (the two cleats indicate hours 12).
Press lightly on the glass to adhere the suction cups.